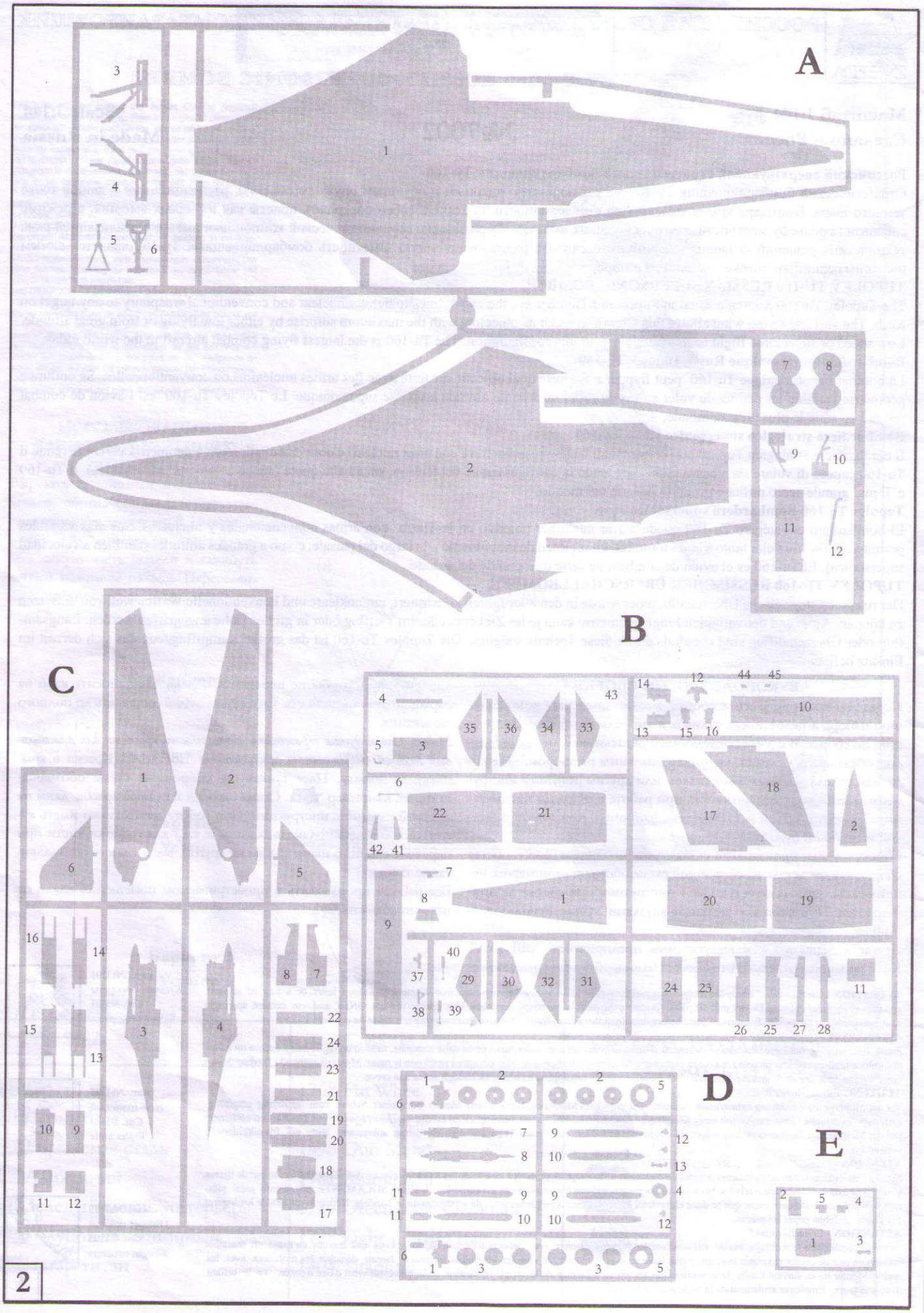
A
B
C
D
E

СБОРКА ASSEMBLING

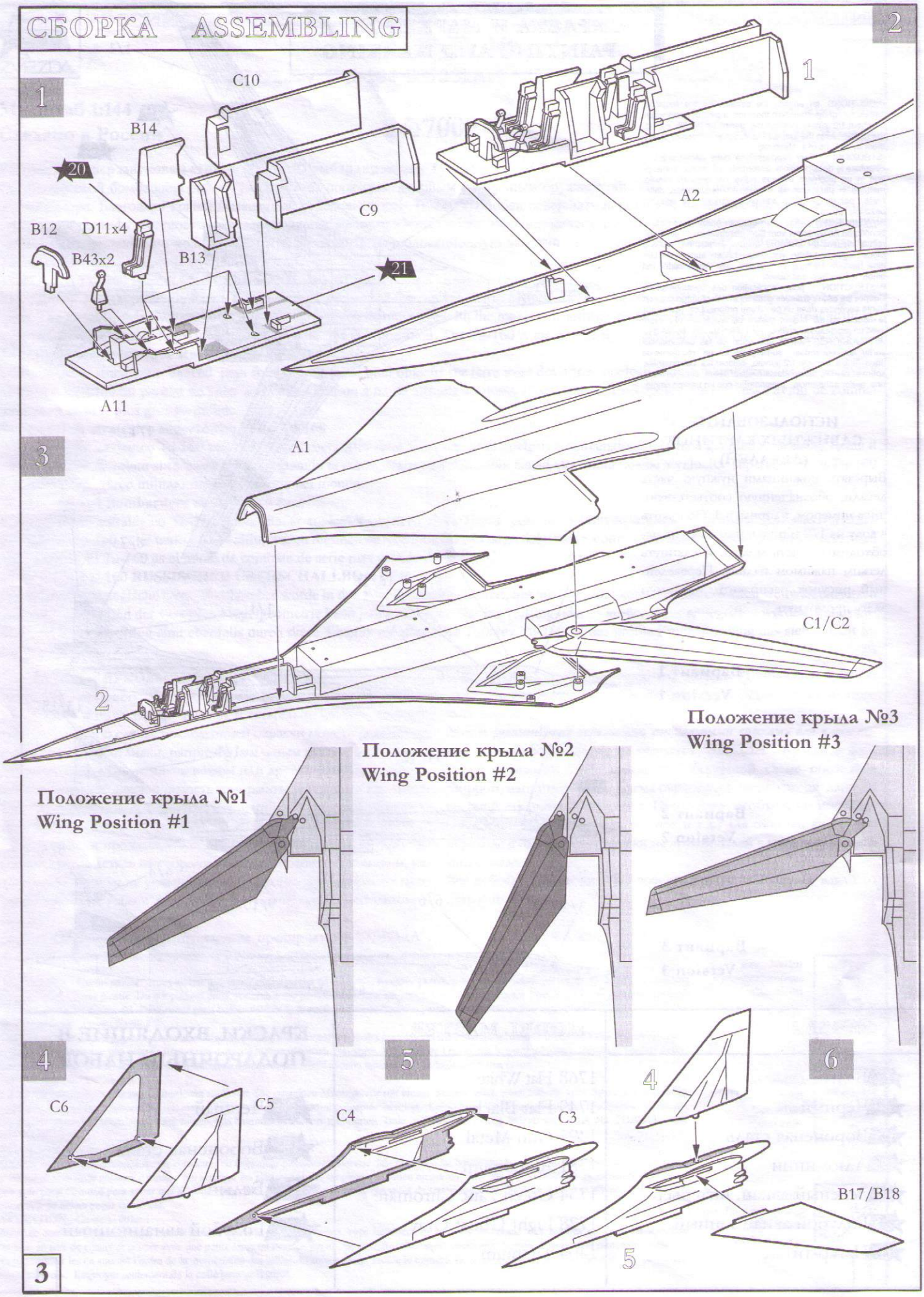

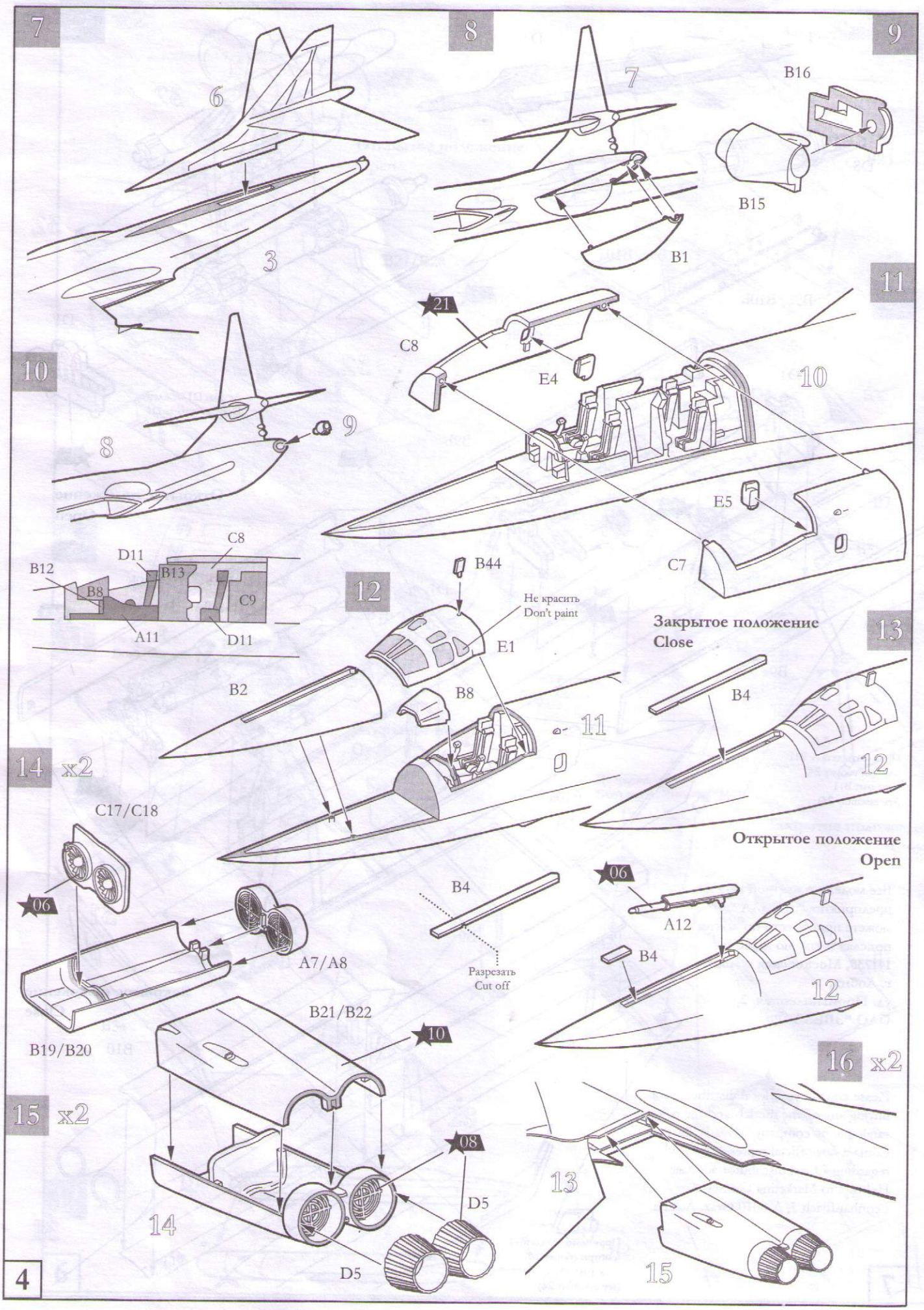
7
6
3
8
7
B1
9
B16
B15
10
8
9
11
21
C8
E4
10
E5
C7
C8
D11
B12
B13
B8
C9
A11
D11
12
B44
Не красить
Don't paint
E1
B2
B8
11
Закрытое положение
Close
13
B4
12
14 x2
C17/C18
06
A7/A8
B19/B20
B4
Разрезать
Cut off
06
A12
B4
12
Открытое положение
Open
B21/B22
10
15 x2
08
D5
D5
14
16 x2
13
15

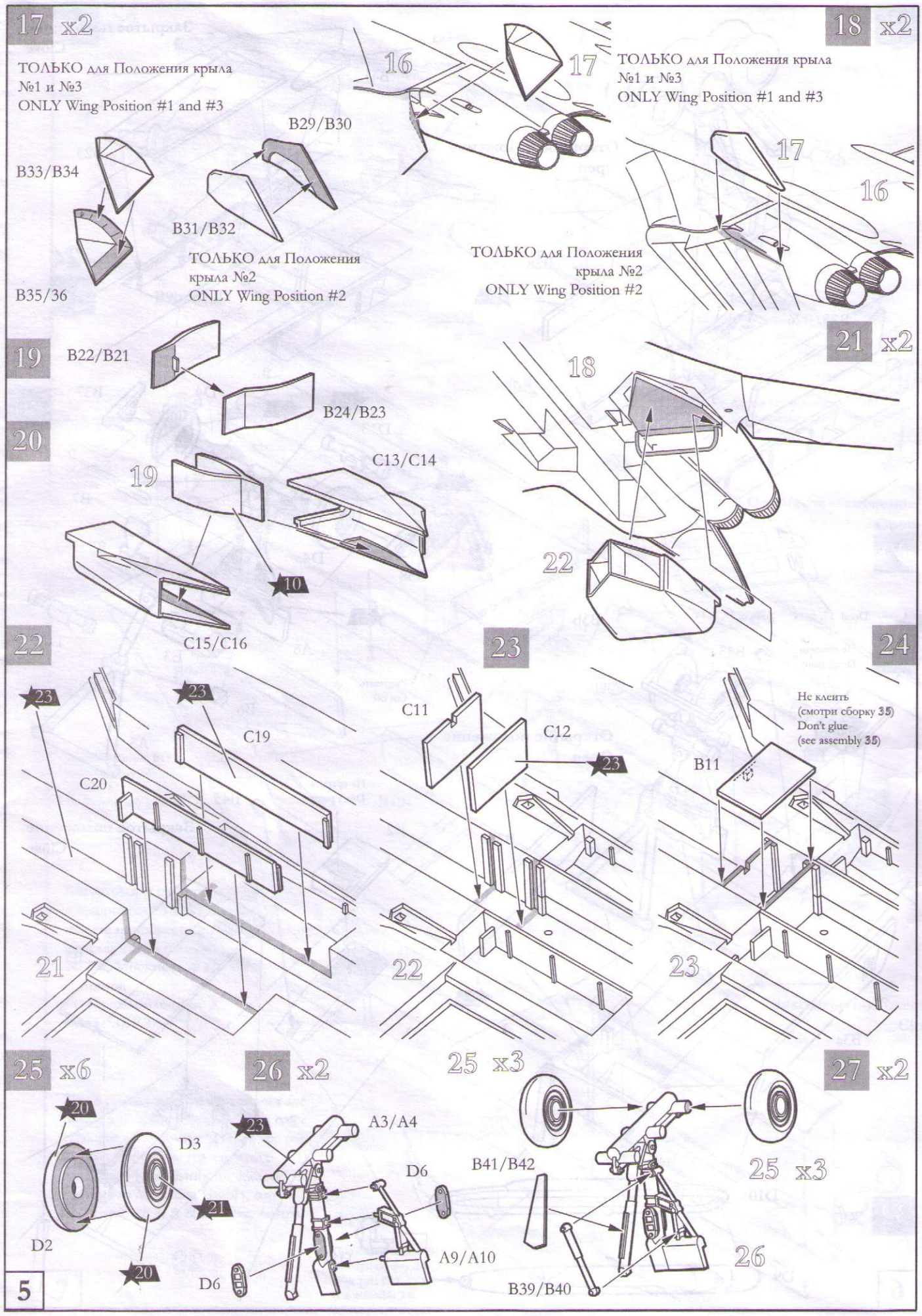
17 x2
ТОЛЬКО для Положения крыла №1 и №3
ONLY Wing Position #1 and #3
B33/B34
B35/36
B29/B30
B31/B32
ТОЛЬКО для Положения крыла №2
ONLY Wing Position #2
16
17
18 x2
ТОЛЬКО для Положения крыла №1 и №3
ONLY Wing Position #1 and #3
17
16
ТОЛЬКО для Положения крыла №2
ONLY Wing Position #2
19
B22/B21
B24/B23
20
19
C13/C14
10
C15/C16
21 x2
18
22
22
23
24
23
23
C19
C20
21
C11
C12
23
22
Не клеить
(смотри сборку 35)
Don't glue
(see assembly 35)
B11
23
25 x6
20
D3
21
D2
20
26 x2
23
A3/A4
D6
A9/A10
D6
25 x3
B41/B42
B39/B40
25 x3
27 x2
26

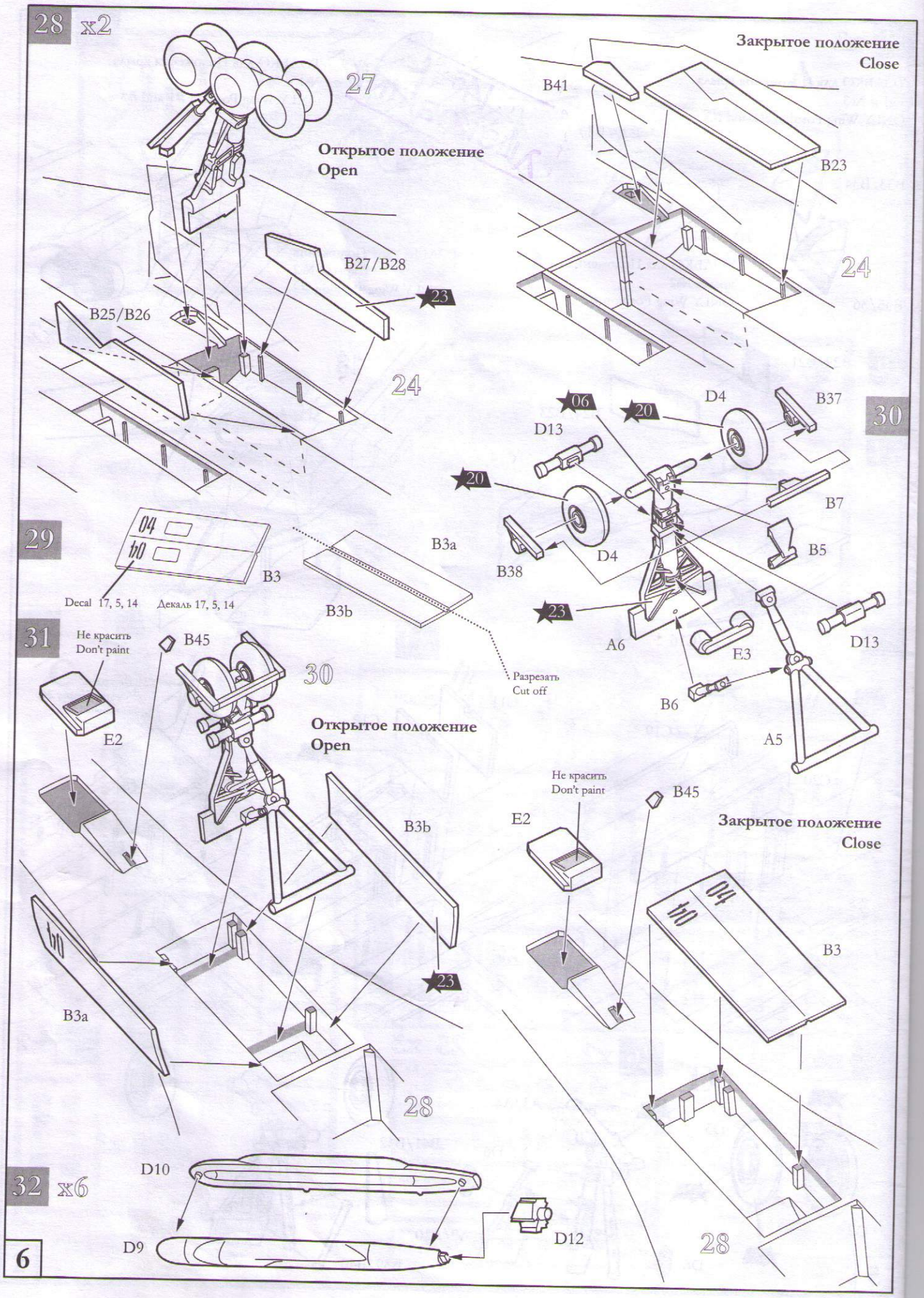
28 x2
27
Открытое положение
Open
B27/B28
23
B25/B26
24
Закрытое положение
Close
B41
B23
24
30
06
20
D4
B37
D13
20
B7
B38
D4
B5
23
A6
E3
D13
B6
A5
29
04
10
B3
Decal 17, 5, 14
Декаль 17, 5, 14
B3a
B3b
Разрезать
Cut off
31
Не красить
Don't paint
B45
30
E2
Открытое положение
Open
B3b
23
B3a
28
Не красить
Don't paint
B45
E2
Закрытое положение
Close
04
10
B3
28
32 x6
D10
D9
D12

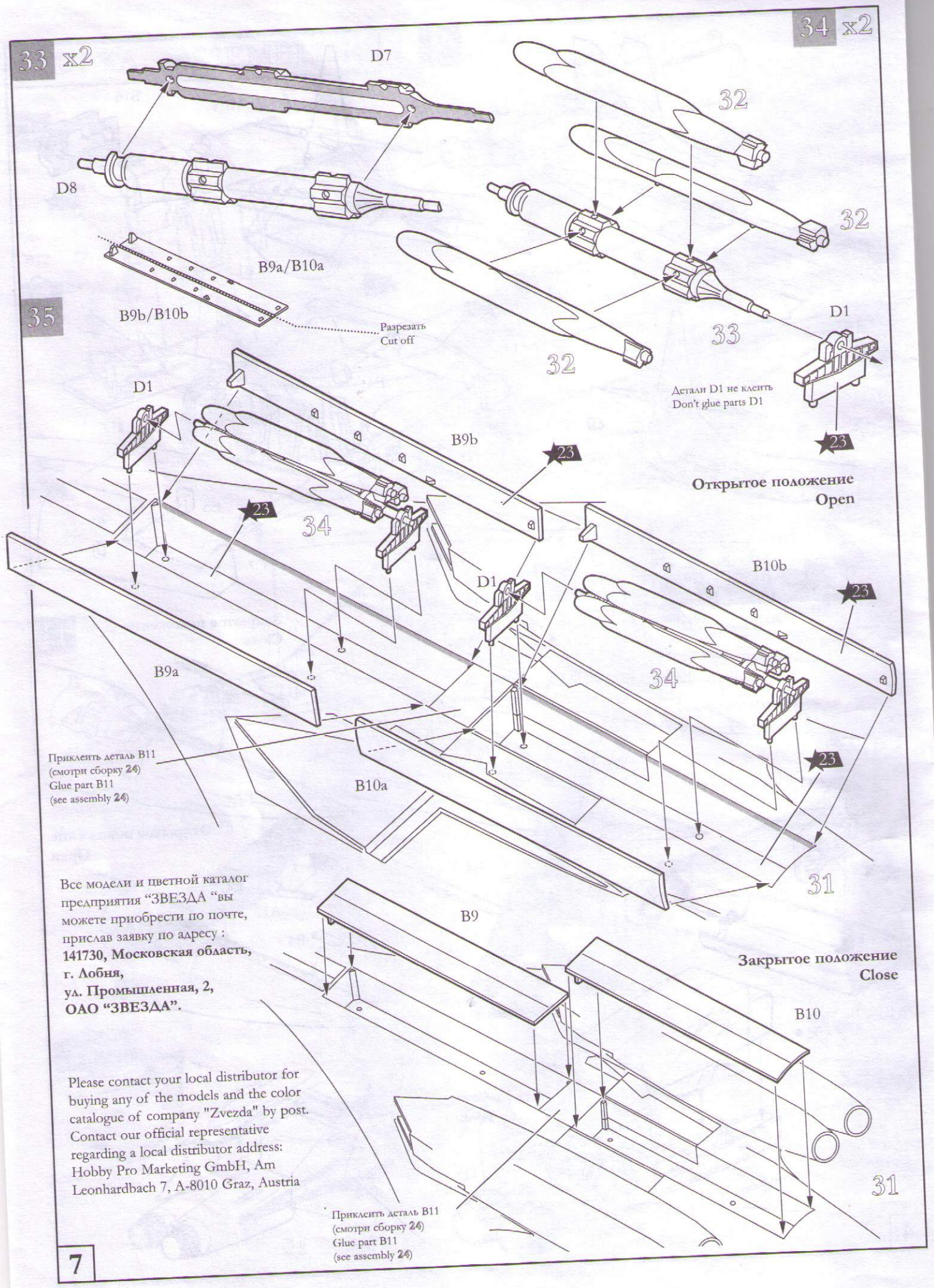

Все модели и цветной каталог предприятия "ЗВЕЗДА "вы можете приобрести по почте, прислав заявку по адресу :
141730, Московская область, г. Лобня, ул. Промышленная, 2, ОАО "ЗВЕЗДА".

Please contact your local distributor for buying any of the models and the color catalogue of company "Zvezda" by post. Contact our official representative regarding a local distributor address: Hobby Pro Marketing GmbH, Am Leonhardbach 7, A-8010 Graz, Austria

ОКРАСКА И МАРКИРОВКА
PAINTING AND MARKING

DIRECTIONS for appling the decals. Cut the required decals out of the sheet: dip them into a glas of clean water for about 1/2 minute; position the decals on the kit, letting them slide from the paper. For a better adhesion, press them by means of a clean rag.

ISTRUZIONI per l'applicazione delle decalcomanie. Ritagliare le decalcomanie occorrenti dal foglio, immergerle in un bicchiere d'acqua pulita per circa 1/2 minuto, metterle in posizione sul modello e farle scivolaare dalla carta : per una migliore aderenza comprimerle con una pezzuola pulita.

ANWEISUNGEN für Abziehblider-Anbringung : Die benötigten Abzienblider vom Blatt abscheiden, in ein Glas reines Wasser für etwa 1/2 Minute eintauchen, auf das Modell legen und dann vom Papierbogen abnehmen. Um eine bessere Haftung zu erzielen , die Abziehblider mit einem reinen Tuch andrücken.

INSTRUCTION pour l'application des décalcomanies. Couper les décalcomanies choisies et les plonger environ trente secondes dans un peu d'eau propre. Les placer sur le modèle en les faisant glisser de leur feuille et presser avec un morseau de chiffon pour éliminer les bulles d'air.

ISTRUCCIONES Para la aplicación de las calcomanias: cortar las requeridas , sumergirlas en un recipiente de aqua limpia durante 1/2 minuto, colocar las calcomanias sobre el modelo, haciéndolas deslizar sobre el papel. Para una mejor adherencia, presionarlas con un trampo limpio.

ИСПОЛЬЗОВАНИЕ СДВИЖНЫХ КАРТИНОК (ДЕКАЛЕЙ)

Вырезать ножницами нужную часть декали, обозначенную соответствующим номером, например **3**. Положить в воду на 1/2 минуты, наложить на необходимую часть модели и сдвинуть легким нажимом пальца. Переведенный рисунок расправить, лишнюю влагу промокнуть.

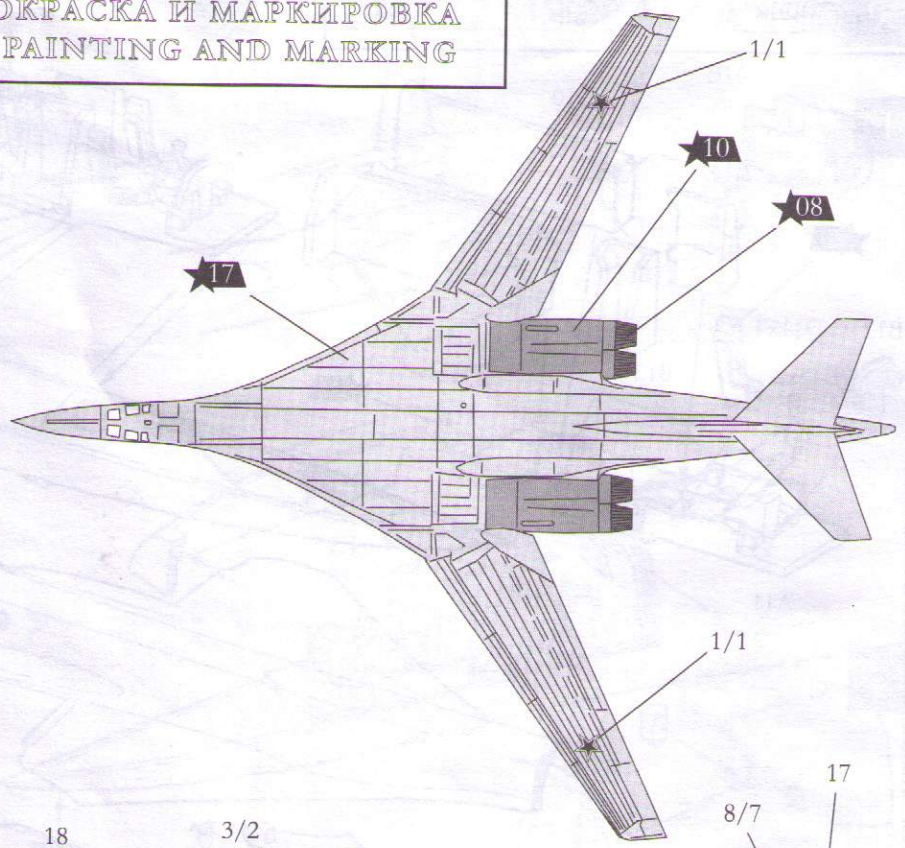

Вариант 1
Version 1

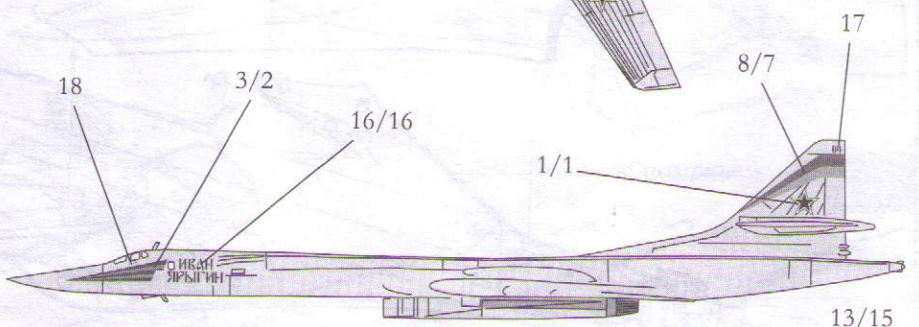

Вариант 2
Version 2

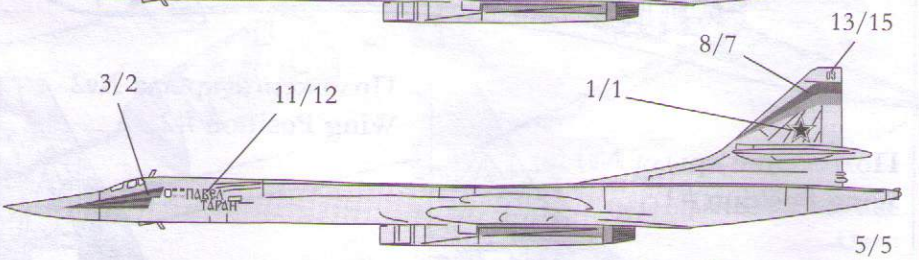

Вариант 3
Version 3

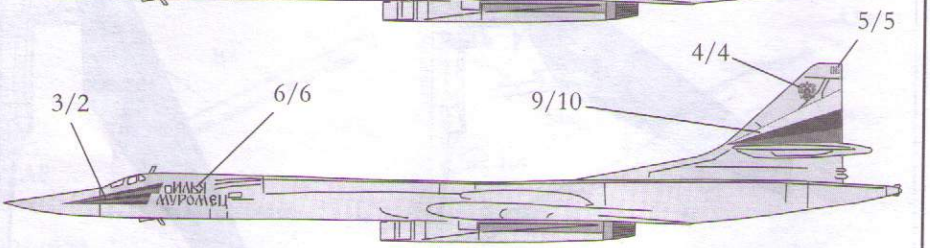

ЗВЕЗДА	MODEL MASTER
17 Белый	1768 Flat White
20 Черный	1749 Flat Black
08 Вороненая сталь	1495 Gun Metal
06 Алюминий	1781 Aluminium
21 Зеленый авиац. интерьер	1734 Green Zinc Chromate
23 Голубой авиационный	1728 Light Ghost Gray
10 Нагар-титан	1404 Titanium

КРАСКИ, ВХОДЯЩИЕ В ПОДАРОЧНЫЙ НАБОР

- 20 Черный
- 08 Вороненая сталь
- 17 Белый
- 23 Голубой авиационный